Kombitüren

Qualitätstüren von TL-TECH - einfach - durchdacht

Kombitüren von TL-TECH die bewährte Line!

- ***Kombinierbar*** **für Aussenluftanschluss oder Raumluft direkt**
- **Modernes Design mit ausgeklügelter Verbrennungsluftführung**
- **Türanschlag frei wählbar**
- **Saubere Scheiben dank „Top-Draftsystem“**
- **Integrierter Verbrennungsluftschieber mit Frontbedienung**
- **Aufrüstbar mit Frischluftklappenautomatik und SPIESS-EAR Abbrandregelung**

Vollendet in Form und Design - grosszügige Feuersicht

Ein Türmodell für Aussenluft oder Raumluft

Kombitüren RL mit Frontgitter für Raumluft

TL-TECH Kombitüre 1 RL
H 520 x B 350 x T 150 mm

TL-TECH Kombitüre 2 RL
H 580 x B 510 x T 150 mm

TL-TECH Kombitüre 3Q RL
H 580 x B 700 x T 150 mm

TL-TECH Kombitüre 3H RL
H 770 x B 510 x T 150 mm

Bei TL-TECH Kombitüren RL ist das Lufteintrittsgitter unten an der Türe so angebaut, dass die Gitterfront gewechselt werden kann. Der Griff ist in CNS, bei vergoldetem Gitter wird er ebenfalls vergoldet
Auswahl:

- türfarbig schwarz, grau
- vernickelt
- vergoldet

Alle TL-TECH Kombitüren haben rollenbestückte Schliessriegelführung

Bei allen TL-TECH Kombitüren ist der Zuluftschieber in der Türe integriert

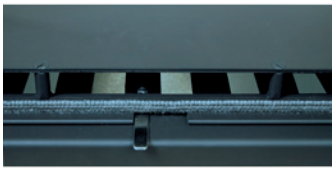

Kombitüren AL für Aussenluft

TL-TECH Kombitüre 1 AL
Luftanschluss Ø 150 mm
H 450 x B 350 x T 150 mm

TL-TECH Kombitüre 2 AL
Luftanschluss Ø 150 mm
H 510 x B 510 x T 150 mm

TL-TECH Kombitüre 3Q AL
Luftanschluss Ø 180 mm
H 510 x B 700 x T 150 mm

TL-TECH Kombitüre 3H AL
Luftanschluss Ø 150 mm
H 700 x B 510 x T 150 mm

Panoramatüren für Raumluft

TL-TECH Panoramatüre Mod. 1
H 430 / Front 332 mm
seitl. li+re 165 mm, 135°
Lufteintritt 120 cm2
Art. Nr.: F01.900.060

TL-TECH Panoramatüre Mod. 2
H 500 / Front 464 mm
seitl. li+re 165 mm, 135°
Lufteintritt 150 cm2
Art. Nr.: F01.900.065

Kombitüren RL mit Frontgitter für Raumluft und AL für Aussenluft

Kombitüren AL mit Stutzen für Aussenluft

Rückansicht: Kombitüre AL mit Fuss und AL Anschluss

Kombitüren RL für Raumluft mit Lufteintrittgitter / Fuss

Seitensicht: Kombitüre RL mit Fuss und Lufteintrittsgitter

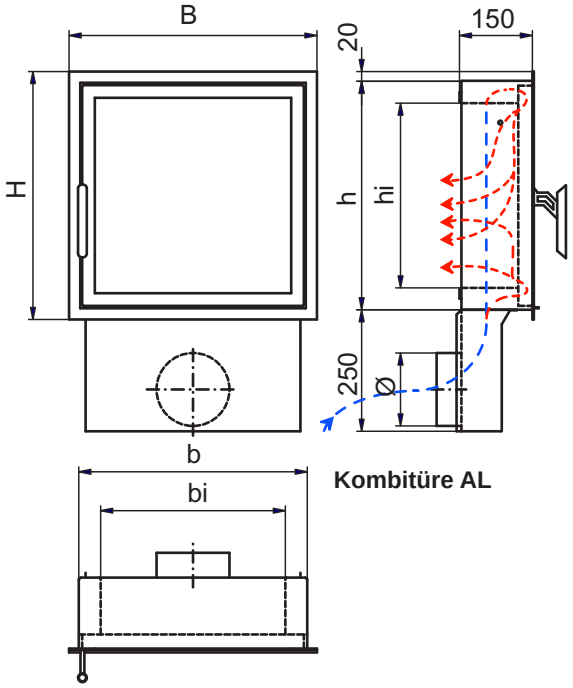

Kombitüre AL

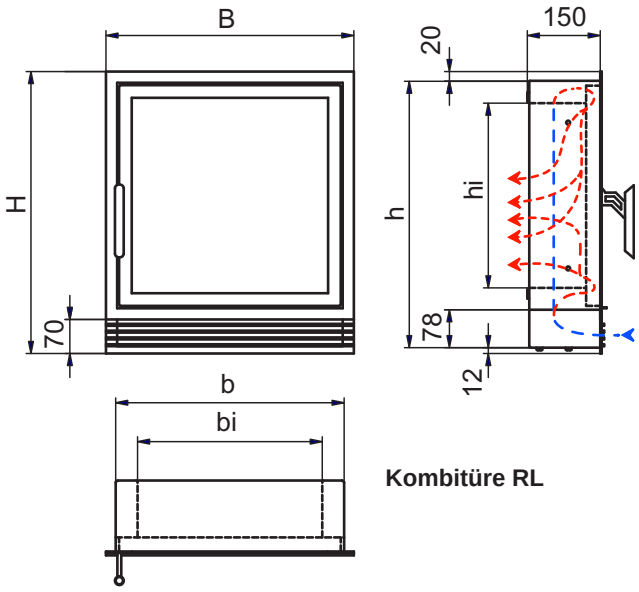

Kombitüre RL

Technische Daten / Masse in mm / VLuft in cm²											
Modell / Typ	Art. Nr.	Aussenmass		Halsmass		Innenmass		Sichtglas		Ø	VLuft
	Türen einzeln	H	B	h	b	hi	bi	hGlas	bGlas	mm	cm²
TL-TECH Kombitüre 1 RL	F01.900.020	520	350	488	310	320	220	342	242	-	100
TL-TECH Kombitüre 2 RL	F01.900.021	580	510	548	470	380	380	402	402	-	165
TL-TECH Kombitüre 3Q RL	F01.900.022	580	700	548	660	380	570	402	592	-	210
TL-TECH Kombitüre 3H RL	F01.900.023	770	510	738	470	570	380	592	402	-	165
TL-TECH Kombitüre 1 AL	F01.900.025	450	350	410	310	320	220	342	242	150	100
TL-TECH Kombitüre 2 AL	F01.900.026	510	510	470	470	380	380	402	402	150	165
TL-TECH Kombitüre 3Q AL	F01.900.027	510	700	470	660	380	570	402	592	180	210
TL-TECH Kombitüre 3H AL	F01.900.028	700	510	600	470	570	380	592	402	150	165
Modell / Typ	Art. Nr.	Höhe	Front	seilt.l	seitl.r	W°					VLuft
TL-TECH Panoramat. Mod. 1	F01.900.060	430	332	165	165	135°				-	150
TL-TECH Panoramat. Mod. 2	F01.900.065	500	464	165	165	135°				-	120

Weitere Türen sowie weiteres Zubehör wie Befestigungsfüsse, usw. siehe in unserem Produktekatalog: Register F
Preise auf Anfrage. Technische Änderungen jederzeit vorbehalten!

Qualitätstüren von TL-TECH GmbH - Technik

Über 70 Jahre Erfahrung kann die TL-TECH GmbH einsetzen um Feuertüren, Wärmerohrtüren, Backfachtüren und viele weitere Armaturen für Öfen aller Art herzustellen. Dieses hohe Wissen, vor allem mit Stahltüren für Öfen, nutzen wir, um sehr hochwertige Qualitätstüren laufend zu entwickeln und herzustellen. Dabei wird besonders auf Produktedesign und Funktionalität geachtet. Die Lufteinströmung wird so geführt, dass die Keramikglasscheiben bei richtigem Feuern möglichst sauber bleiben. Die grossen Scheibenflächen sollen dem Anlagenbetreiber soviel, wie technisch möglich, Einblick in den Feuerraum bieten. Mit TL-TECH-Feuertüren ist der "Hochgenuss", Feuer zu erleben, gewährleistet. Die Auswahl ist vielfältig und bietet als Vollsortiment für jede Situation die richtige Lösung.

Ihr Ofenbauer berät Sie über die richtige Grösse, vor allem auch über die entsprechend anlagenspezifischen Lufteintrittsöffnungen. Die untenstehende Tabelle hilft dabei.

Heizleistung bei 12 Std. Nennheizzeit [kW/h]	Luftzufuhr Lufteintritt [cm2]	Holzmenge [kg] (Basis: 1 kg Brennholz = 3.25 kW)		Zuglänge [m]	
				$1.3 \times \sqrt{\text{max. Brennstoffmenge}}$	$1.92 \times \sqrt{\text{max. Brennstoffmenge}}$
	(~10 cm2 / kg)	min.	max.	min.	max.
3.0	100	5.5	11.0	4.30	6.40
3.3	120	6.0	12.0	4.50	6.65
4.1	150	7.5	15.0	5.00	7.45
4.5	165	8.5	17.0	5.40	7.90
4.7	175	8.7	17.5	5.45	8.05
6.1	225	11.2	22.5	6.20	9.10
6.2	230	11.7	23.5	6.30	9.30

Achtung: Alle Leistungsangaben und Tabellenwerte wurden laut dem Ofenberechnungsprogramm Ö. Kachelofenverbandes bezw. VHP-CH erstellt. Diese können jedoch eine Berechnung nicht ersetzen!
Die Angaben basieren auf der Annahme für Standort 800 m ü. M. Alle Angaben enthalten geringfügige Rundungsdifferenzen.

Hersteller:

TL-TECH GmbH
Ofentechnik
Unterdorf 18
CH - 8235 Lohn
Tel. +41 52 649 33 02
Fax +41 52 649 33 77
www.tl-tech.ch / info@tl-tech.ch

Permanente Ausstellung in Lohn
Öffnungszeiten: Mo-Fr 7.°° bis 12°° und 13.30 bis 16.30

Ihr Fachgeschäft:

KombiTueren-0209-4seitig.indd / de / Ver. 22.09.09/ 100 / 22.09.09 / jt /ht